M００１．ＲＳ－２３２Ｃ（シリアル通信インタフェース）

解説については，「設計メモ」→「規格」→「ＲＳ－２３２Ｃ」を参照（特にＴｘＤ，ＲｘＤの信号名極性が反転しない理由など）。

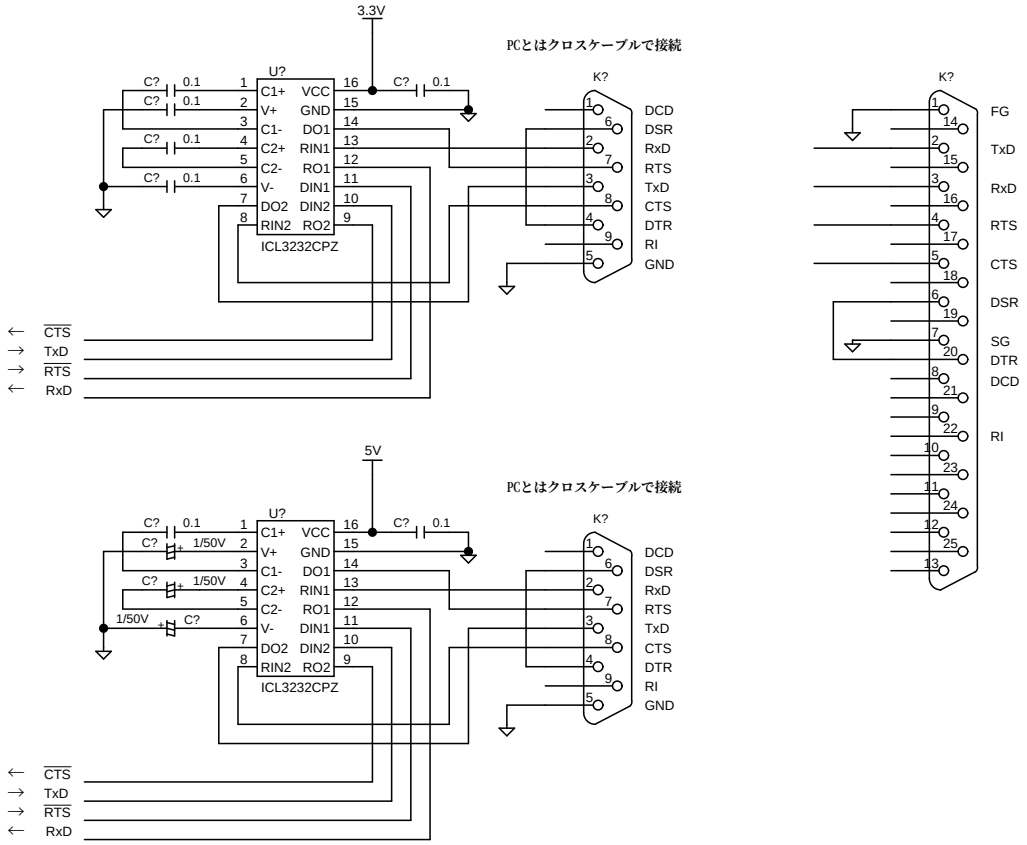

M００２．ＭＩＤＩインタフェース

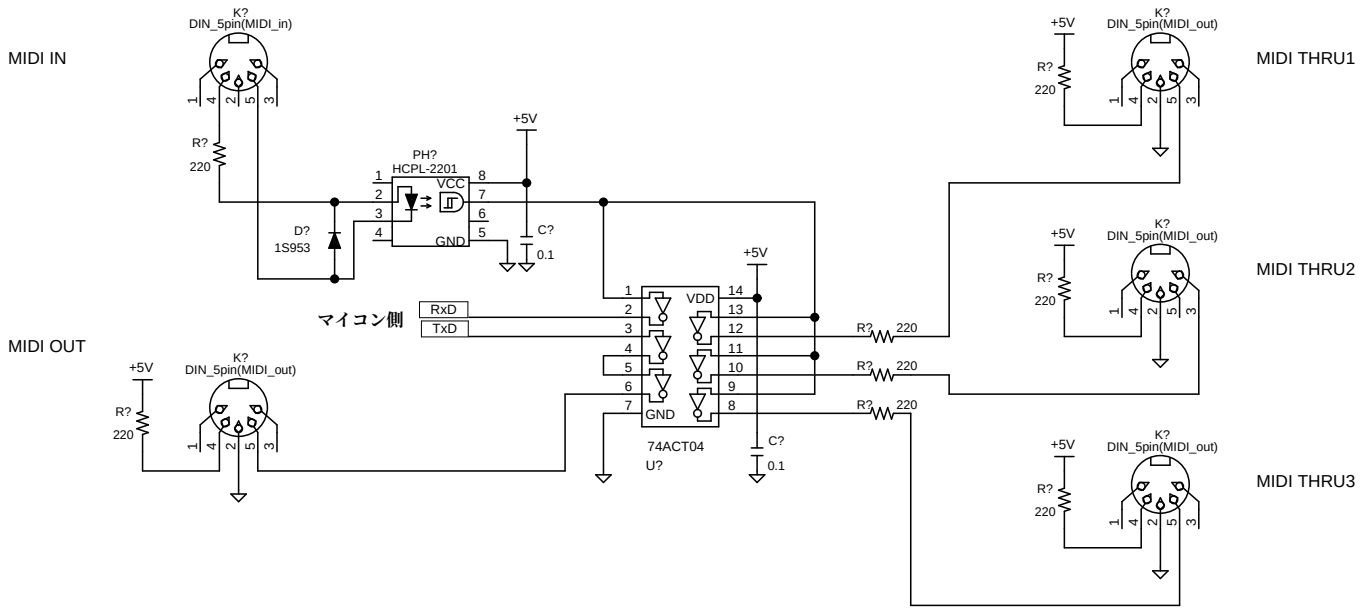

TITLE	DRAWING_No.		
マイコン周辺回路１			
SHEET	DATE	DESIGN	2012.03.11 （改訂1版）
1 / 1	2011.05.29 （初版）	てきーらサンドム	